A18–CHL1.001

Tepelné čerpadlo
se 2 chladivovými okruhy, pracuje s chlad. R410a.
Provoz v režimu chlazení do –20°C
Min. výkony při použití směsi 55% vody a 45% ekologické, nehořlavé nemrznoucí kapaliny (na bázi glycerínu):
Qchl=164kW, Pe=71,1kW, EER=2,59, při podmínkách: 11/5°C, te=35°C.
Qtop=224kW, Pe=73,5kW, COP=3,06, při podmínkách: 40/45°C, te=7°C.
tlaková ztráta jednotky=28,0kPa, min. průtok média: 27,5m3/h.
Napojení vodního okruhu: G3" (DN 80).
Pojistný ventil o přetlaku 600kPa.
Regulace výkonu po výkonových krocích kompresoru.
Napájení: 3x 400V, 50Hz. Max. příkon jednotky: 73,5kW;
max. startovací proud LRA: 182A; max. ustálený proud: 158A.
Jednotka má maximální hladinu akustického výkonu 85,0dB(A).
Součástí vodního okruhu je výměník, teplotní čidlo, protizámrzné čidlo, přetlakový a odvzdušňovací ventil.
Tepelné čerpadlo musí být vybaveno komunikačním modulem BACnet IP.
Maximální provozní hmotnost: 1700kg.

ROZHRANÍ MEZI PORFESÍ TČ A MAR:

V dodávce MaR:
MaR dodá všechny klapky ON/OFF včetně pohonu ON/OFF
MaR dodá trojcestné ventily včetně pohonu 24V, 0–10V
Jímky: 1ks–zásobník, 1ks–tlakov.č. u expanze, 3ks–T na primáru, 2ks–R+S chladu, 2ks–R+S tepla.

V dodávce TČ:
Celek tepelné čerpadlo dodá regulační uzly pro VZT ohřívače včetně pohonu 24V 0–10V
Kalorimetry jsou součástí dodávky profese tepelné čerpadlo včetně průtokoměru, jímek a komunikačního protokolu M–bus
TČ je v dodávce profese tepelné čerpadlo včetně modulu Bacnet IP
Návarky dle pož.profese MaR

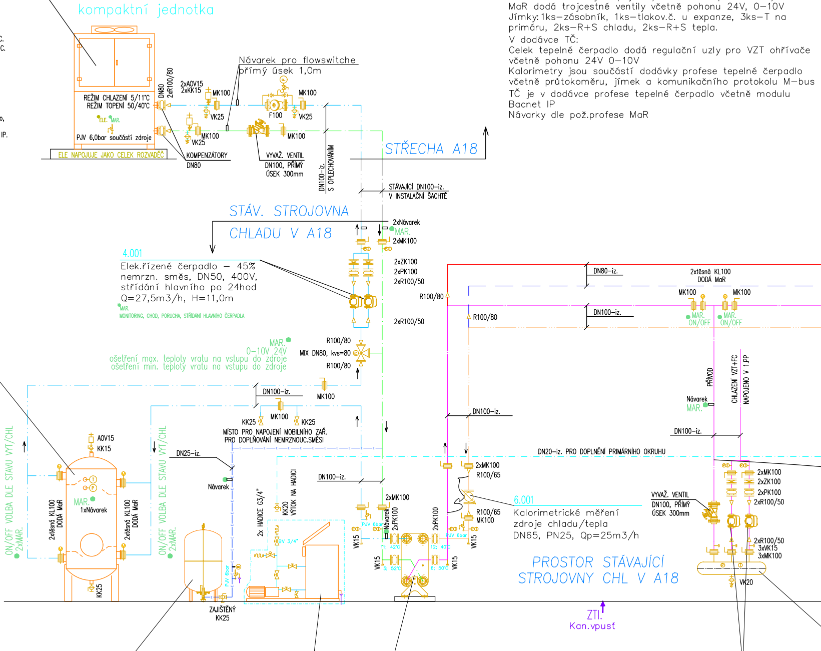
kompaktní jednotka
REŽIM CHLAZENÍ 5/11°C
REŽIM TOPENÍ 50/40°C
ELE.
MAR.
PJV 6,0bar součástí zdroje
ELE NAPÁJUJE JAKO CELEK ROZVADĚČ
DN80
2xR100/80
2xAOV15
2xKK15
MK100
VK25
Návarek pro flowswitche
přímý úsek 1,0m
F100
MK100
VK25
MK100
VK25
MK100
KOMPENZÁTORY
DN80
VYVAŽ. VENTIL
DN100, PŘÍMÝ
ÚSEK 300mm
DN100–iz.
S OPLECHOVÁNÍM
STŘECHA A18
STÁVAJÍCÍ DN100–iz.
V INSTALAČNÍ ŠACHTĚ
STÁV. STROJOVNA
CHLADU V A18
2xNávarek
MAR.
2xMK100
2xZK100
2xPK100
2xR100/50
2xR100/50
R100/80
MIX DN80, kvs=80
R100/80
MAR.
0–10V 24V
ošetření max. teploty vratu na vstupu do zdroje
ošetření min. teploty vratu na vstupu do zdroje
MK100
DN100–iz.
MK100
KK25
KK25
MÍSTO PRO NAPOJENÍ MOBILNÍHO ZAŘ.
PRO DOPLŇOVÁNÍ NEMRZNOUC.SMĚSI
ON/OFF VOLBA DLE STAVU VYT/CHL
2xMAR.
AOV15
KK15
2xtěsná KL100
DODÁ MaR
MAR.
1xNávarek
2xtěsná KL100
DODÁ MaR
KK25
ON/OFF VOLBA DLE STAVU VYT/CHL
2xMAR.
DN25–iz.
Návarek
PJV 6bar
ZAJIŠTĚNÝ
KK25
2x HADICE G3/4"
BV 3/4"
KK20
VÝTOK NA HADICI
DN100–iz.
2xMK100
PJV 6bar
Návarek
2xPK100
VK15
T1: 42°C
VK15
5: 52°C
2xPK100
PJV 6bar
12: 40°C
6: 50°C
VK15
VK15
R100/80
DN80–iz.
2xtěsná KL100
DODÁ MaR
MK100
MK100
MAR.
ON/OFF
MAR.
ON/OFF
R100/80
DN100–iz.
PŘÍVOD
CHLAZENÍ VZT+FC
NAPOJENO V 1.PP
Návarek
MAR.
DN100–iz.
DN100–iz.
DN20–iz. PRO DOPLNĚNÍ PRIMÁRNÍHO OKRUHU
2xMK100
R100/65
R100/65
MK100
VYVAŽ. VENTIL
DN100, PŘÍMÝ
ÚSEK 300mm
2xMK100
2xZK100
2xPK100
2xR100/50
2xR100/50
3xVK15
3xMK100
VK20
PROSTOR STÁVAJÍCÍ
STROJOVNY CHL V A18
ZTI.
Kan.vpusť

4.001
Elek.řízené čerpadlo – 45% nemrzn. směs, DN50, 400V, střídání hlavního po 24hod
Q=27,5m3/h, H=11,0m
MAR.
MONITORING, CHOD, PORUCHA, STŘÍDÁNÍ HLAVNÍHO ČERPADLA

3.001
Akumulační nádrž o objemu 1000l.
Hrdla DN100, PN6
Vypouštění DN25

6.001
Kalorimetrické měření zdroje chladu/tepla
DN65, PN25, Qp=25m3/h

5.001
Expanzní nádoba pro primární okruh
100l/10bar

13.001
Mobilní zařízení pro přípravu glykolových směsí
Plastová nádrž cca 200l.
Zařízení budou celkem 2 a budou se přemisťovat do pavilonů dle potřeby.
ZAŘÍZENÍ JAKO TAKOVÉ JE S VLASTNÍM ŘÍZENÍM, MAR ZAJISTÍ NAPÁJENÍ – ZÁSUVKA (230V, 0,5kW)

2.001
Oddělovací rozebíratelný deskový výměník pro min. chladící výkon 164kW a min. topný výkon 224kW.
Primární okruh 5/11°C a 50/40°C, 45% směs nemrznoucí kapaliny a vody. Sekundární okruh 6/12°C a 48/38°C, voda.
Hrdla DN100, PN16

8.001
Elek.řízené čerpadlo – voda, DN50, 400V,
střídání chodu po 24hod
Q=26,2m3/h, H=12,0m
MAR.
MONITORING, CHOD, PORUCHA, STŘÍDÁNÍ HLAVNÍHO ČERPADLA

7.001
Rozdělova
DN200, v
pro

STANDARD IZOLACÍ:

Primární potrubí TČ venkovní prostředí (-12°C)			
Průměr potrubí	Tl. kaučukové izolace	Min. tl. minerální izolace	Min. tl. oplechování izolace
[mm]	[mm]	[mm]	[mm]
76	25	30	0,6
89	25	20	0,6
108	25	30	0,6
133	25	40	0,6
159	25	40	0,6
273	32	80	0,6

Primární potrubí TČ vnitřní prostředí (+15°C)		
Průměr potrubí	Tl. kaučukové izolace	Min. tl. minerální izolace
[mm]	[mm]	[mm]
76	25	30
89	25	20
108	25	30
133	25	40
159	25	40
273	32	80
Akumulační nádoba	32	80

Potrubí CHLAZENÍ vnitřní prostředí (+15°C)	
Průměr potrubí	Tl. kaučukové izolace
[mm]	[mm]
76	25
89	25
108	25
133	25
159	25
273	32

Potrubí ÚT 50/40°C vnitřní prostředí (+15°C)		
Průměr potrubí	Min. tl. minerální izolace	Min. tl. oplechování izolace v koridorech
[mm]	[mm]	[mm]
76	50	0,6
89	40	0,6
108	50	0,6
133	60	0,6
159	70	0,6
219	80	0,6

Poznámka pro stávající stoupačky, do kterých není zasahováno
bude použita stávající tloušťka parotěsné izolace.
Detailní výpis izolací pro všechny DN součástí TZ samost.kapitoly.

OBJEKT A18

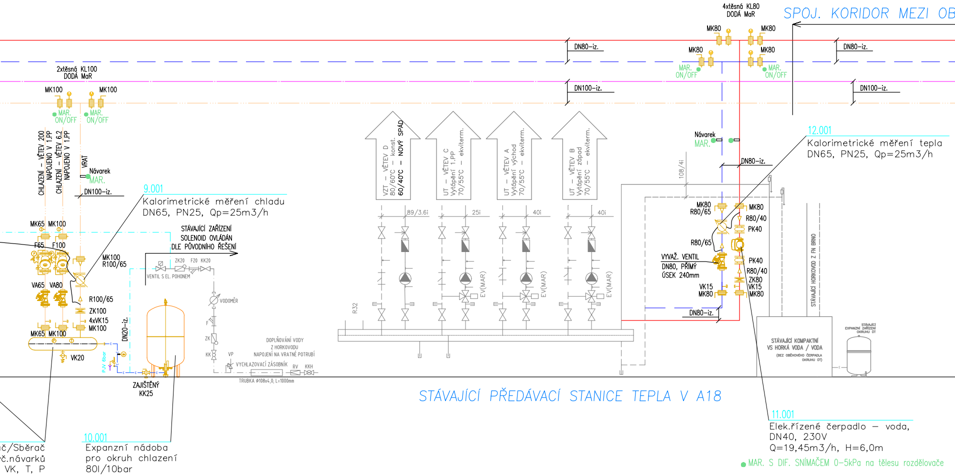

SPOJ. KORIDOR MEZI OB
4xtěsná KL80
DODÁ MaR
MK80
MK80
MK80
MK80
MAR.
ON/OFF
MAR.
ON/OFF
DN80-iz.
DN80-iz.
DN100-iz.
DN100-iz.
2xtěsná KL100
DODÁ MaR
MK100
MK100
MAR.
ON/OFF
MAR.
ON/OFF
CHLAZENÍ - VĚTEV 200
NAPOJENO V 1.PP
CHLAZENÍ - VĚTEV 6.2
NAPOJENO V 1.PP
VRAT
Návarek
MAR.
DN100-iz.
9.001
Kalorimetrické měření chladu
DN65, PN25, Qp=25m3/h
MK65
MK100
F65
F100
MK100
R100/65
VA65
VA80
R100/65
ZK100
4xVK15
MK100
MK65
MK100
VK20
DN20-iz.
PJV 6bar
ZAJIŠTĚNÝ
KK25
STÁVAJÍCÍ ZAŘÍZENÍ
SOLENOID OVLÁDÁN
DLE PŮVODNÍHO ŘEŠENÍ
ZK20
F20
KK20
VENTIL S EL. POHONEM
VODOMĚR
F
ZK
KK
VP
DOPLŇOVÁNÍ VODY
Z HORKOVODU
NAPOJENÍ NA VRATNÉ POTRUBÍ
VYCHLAZOVACÍ ZÁSOBNÍK
RV
KKH
TRUBKA ø108x4,0; L=1000mm
VZT - VĚTEV D
80/60°C - konst.
60/40°C - NOVÝ SPÁD
ÚT - VĚTEV C
Vytápění 1.PP
70/55°C - ekviterm.
ÚT - VĚTEV A
Vytápění východ
70/55°C - ekviterm.
ÚT - VĚTEV B
Vytápění západ
70/55°C - ekviterm.
89/3.6i
25i
40i
40i
EV(MAR)
EV(MAR)
EV(MAR)
R32
Návarek
MAR.
DN80-iz.
108/4i
MK80
R80/65
MK80
R80/40
PK40
R80/65
VYVAŽ. VENTIL
DN80, PŘÍMÝ
ÚSEK 240mm
PK40
R80/40
ZK80
VK15
MK80
VK15
MK80
DN80-iz.
12.001
Kalorimetrické měření tepla
DN65, PN25, Qp=25m3/h
STÁVAJÍCÍ HORKOVOD Z FN BRNO
STÁVAJÍCÍ KOMPAKTNÍ
VS HORKÁ VODA / VODA
(BEZ OBĚHOVÉHO ČERPADLA
OKRUHU ÚT)
STÁVAJÍCÍ
EXPANZNÍ ZAŘÍZENÍ
OKRUHU ÚT
STÁVAJÍCÍ PŘEDÁVACÍ STANICE TEPLA V A18
11.001
Elek.řízené čerpadlo - voda,
DN40, 230V
Q=19,45m3/h, H=6,0m
● MAR. S DIF. SNÍMAČEM 0-5kPa na tělesu rozdělovače
10.001
Expanzní nádoba
pro okruh chlazení
80l/10bar
č/Sběrač
č.návarků
VK, T, P

OBJEKT A19

ROZHRANÍ MEZI PORFESÍ TČ A MAR:

V dodávce MaR:

MaR dodá všechny klapky ON/OFF včetně pohonu ON/OFF
MaR dodá trojcestné ventily včetně pohonu 24V, 0–10V
Jímky: 1ks–zásobník, 1ks–tlakov.č. u expanze, 3ks–T na primáru, 2ks–R+S chladu, 2ks–R+S tepla.

V dodávce TČ:

Celek tepelné čerpadlo dodá regulační uzly pro VZT ohřívače včetně pohonu 24V 0–10V
Kalorimetry jsou součástí dodávky profese tepelné čerpadlo včetně průtokoměru, jímek a komunikačního protokolu M–bus
TČ je v dodávce profese tepelné čerpadlo včetně modulu Bacnet IP
Návarky dle pož.profese MaR

STANDARD IZOLACÍ:

Primární potrubí TČ venkovní prostředí (-12°C)			
Průměr potrubí	**Tl. kaučukové izolace**	**Min. tl. minerální izolace**	**Min. tl. oplechování izolace**
[mm]	[mm]	[mm]	[mm]
76	25	30	0,6
89	25	20	0,6
108	25	30	0,6
133	25	40	0,6
159	25	40	0,6
273	32	80	0,6

Primární potrubí TČ vnitřní prostředí (+15°C)		
Průměr potrubí	**Tl. kaučukové izolace**	**Min. tl. minerální izolace**
[mm]	[mm]	[mm]
76	25	30
89	25	20
108	25	30
133	25	40
159	25	40
273	32	80
Akumulační nádoba	32	80

Poznámka pro stávající stoupačky, do kterých není z
bude použita stávající tloušťka parotěsné izolace.
Detailní výpis izolací pro všechny DN součástí TZ samos

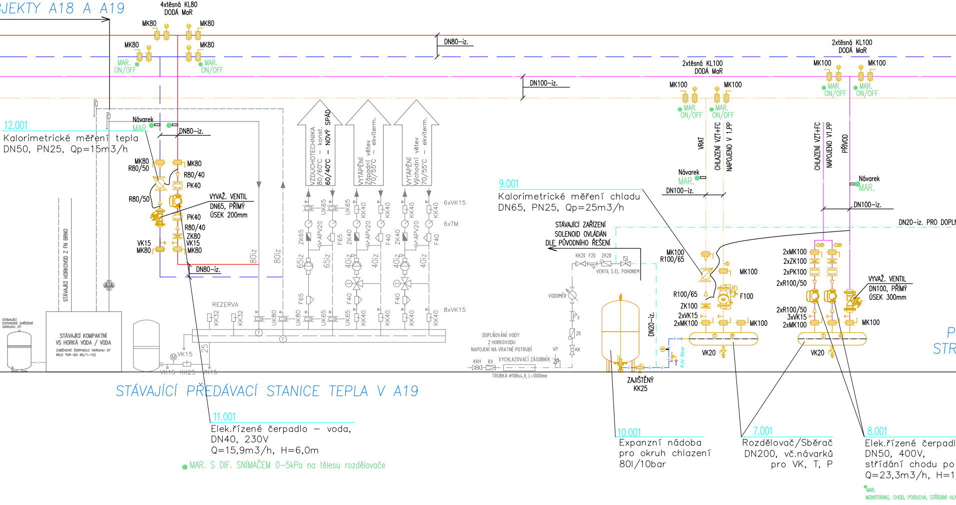
JEKTY A18 A A19
4xtěsná KL80
DODÁ MaR
MK80
MAR.
ON/OFF
DN80–iz.
DN100–iz.
12.001
Kalorimetrické měření tepla
DN50, PN25, Qp=15m3/h
Návarek
MAR.
R80/50
R80/40
PK40
VYVAŽ. VENTIL
DN65, PŘÍMÝ
ÚSEK 200mm
ZK80
VK15
STÁVAJÍCÍ HORKOVOD Z FN BRNO
STÁVAJÍCÍ EXPANZNÍ ZAŘÍZENÍ OKRUHU ÚT
STÁVAJÍCÍ KOMPAKTNÍ
VS HORKÁ VODA / VODA
(OBĚHOVÉ ČERPADLO OKRUHU ÚT
WILO TOP–ED 65/1–10)
80iz
VZDUCHOTECHNIKA
80/60°C – konst.
60/40°C – NOVÝ SPÁD
VYTÁPĚNÍ
Západní větev
70/55°C – ekviterm.
VYTÁPĚNÍ
Východní větev
70/55°C – ekviterm.
6xVK15
6xTM
8xVK15
UK65
UK80
KK40
KK32
ZK65
ZK40
APV20
F65
F40
65iz
40iz
REZERVA
25
VK15
KK25
STÁVAJÍCÍ PŘEDÁVACÍ STANICE TEPLA V A19
11.001
Elek.řízené čerpadlo – voda,
DN40, 230V
Q=15,9m3/h, H=6,0m
MAR. S DIF. SNÍMAČEM 0–5kPa na tělesu rozdělovače
9.001
Kalorimetrické měření chladu
DN65, PN25, Qp=25m3/h
STÁVAJÍCÍ ZAŘÍZENÍ
SOLENOID OVLÁDÁN
DLE PŮVODNÍHO ŘEŠENÍ
KK20
F20
ZK20
VENTIL S EL. POHONEM
VODOMĚR
F
ZK
KK
VP
DOPLŇOVÁNÍ VODY
Z HORKOVODU
NAPOJENÍ NA VRATNÉ POTRUBÍ
KKH
RV
VYCHLAZOVACÍ ZÁSOBNÍK
TRUBKA ø108x4,0; L=1000mm
DN20–iz.
ZAJIŠTĚNÝ
KK25
PJV 6bar
2xtěsná KL100
DODÁ MaR
MK100
VRAT
CHLAZENÍ VZT+FC
NAPOJENO V 1.PP
R100/65
ZK100
2xVK15
2xMK100
F100
VK20
CHLAZENÍ VZT+FC
NAPOJENO V1.PP
PŘÍVOD
DN20–iz. PRO DOPLN
2xMK100
2xZK100
2xPK100
2xR100/50
3xVK15
VYVAŽ. VENTIL
DN100, PŘÍMÝ
ÚSEK 300mm
P
STR
10.001
Expanzní nádoba
pro okruh chlazení
80l/10bar
7.001
Rozdělovač/Sběrač
DN200, vč.návarků
pro VK, T, P
8.001
Elek.řízené čerpadl
DN50, 400V,
střídání chodu po
Q=23,3m3/h, H=1
MAR.
MONITORING, CHOD, PORUCHA, STŘÍDÁNÍ HLA

Potrubí CHLAZENÍ vnitřní prostředí (+15°C)	
Průměr potrubí	Tl. kaučukové izolace
[mm]	[mm]
76	25
89	25
108	25
133	25
159	25
273	32

Potrubí ÚT 50/40°C vnitřní prostředí (+15°C)		
Průměr potrubí	Min. tl. minerální izolace	Min. tl. oplechování izolace v koridorech
[mm]	[mm]	[mm]
76	50	0,6
89	40	0,6
108	50	0,6
133	60	0,6
159	70	0,6
219	80	0,6

asahováno

st.kapitoly.

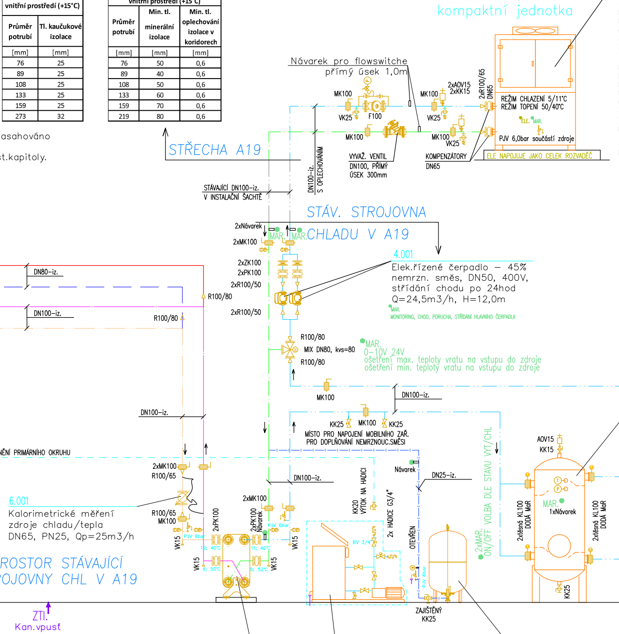
kompaktní jednotka
Návarek pro flowswitche
přímý úsek 1,0m
MK100
F100
VK25
2xAOV15
2xKK15
2xR100/65
DN65
REŽIM CHLAZENÍ 5/11°C
REŽIM TOPENÍ 50/40°C
ELE.
MAR.
PJV 6,0bar součástí zdroje
ELE NAPOJUJE JAKO CELEK ROZVADĚČ
VYVAŽ. VENTIL
DN100, PŘÍMÝ
ÚSEK 300mm
KOMPENZÁTORY
DN65
DN100-iz.
S OPLECHOVÁNÍM
STŘECHA A19
STÁVAJÍCÍ DN100-iz.
V INSTALAČNÍ ŠACHTĚ
STÁV. STROJOVNA
CHLADU V A19
2xNávarek
MAR.
2xMK100
2xZK100
2xPK100
2xR100/50
DN80-iz.
DN100-iz.
R100/80
R100/80
MIX DN80, kvs=80
MAR.
0-10V 24V
ošetření max. teploty vratu na vstupu do zdroje
ošetření min. teploty vratu na vstupu do zdroje
MK100
DN100-iz.
KK25
MK100
KK25
MÍSTO PRO NAPOJENÍ MOBILNÍHO ZAŘ.
PRO DOPLŇOVÁNÍ NEMRZNOUC.SMĚSI
NĚNÍ PRIMÁRNÍHO OKRUHU
2xMK100
R100/65
R100/65
MK100
2xPK100
2xPK100
Návarek
PJV 6bar
VK15
12; 40°C
11; 42°C
6; 50°C
5; 52°C
DN100-iz.
KK20
VÝTOK NA HADICI
2x HADICE G3/4"
BV 3/4"
Návarek
DN25-iz.
OTEVŘEN
ZAJIŠTĚNÝ
KK25
2xMAR.
ON/OFF VOLBA DLE STAVU VYT/CHL
AOV15
KK15
MAR.
1xNávarek
2xtěsná KL100
DODÁ MaR
KK25
ROSTOR STÁVAJÍCÍ
OJOVNY CHL V A19
ZTI.
Kan.vpusť

A19-CHL1.001

Tepelné čerpadlo
se 2 chladivovými okruhy, pracuje s chlad. R410a.
Provoz v režimu chlazení do -20°C
Min. výkony při použití směsi 55% vody a 45% ekologické,
nehořlavé nemrznoucí kapaliny (na bázi glycerínu):
Qchl=145kW, Pe=57,7kW, EER=2,84, při podmínkách: 11/5°C, te=35°C.
Qtop=178kW, Pe=60,8kW, COP=2,96, při podmínkách: 40/45°C, te=7°C.
tlaková ztráta jednotky=36,1kPa, min. průtok média: 24,5m3/h.
Napojení vodního okruhu: G21/2" (DN 65).
Pojistný ventil o přetlaku 600kPa.
Regulace výkonu po výkonových krocích kompresoru.
Napájení: 3x 400V, 50Hz. Max. příkon jednotky: 60,8kW;
max. startovací proud LRA: 300A; max. ustálený proud: 133A.
Jednotka má maximální hladinu akustického výkonu 80,1dB(A).
Součástí vodního okruhu je výměník, teplotní čidlo, protizámrzné čidlo,
přetlakový a odvzdušňovací ventil.
Tepelné čerpadlo musí být vybaveno komunikačním modulem BACnet IP
a Dafnoss controler pro BACnet.
Maximální provozní hmotnost: 1400kg.

4.001

Elek.řízené čerpadlo - 45% nemrzn. směs, DN50, 400V, střídání chodu po 24hod
Q=24,5m3/h, H=12,0m

MAR.
MONITORING, CHOD, PORUCHA, STŘÍDÁNÍ HLAVNÍHO ČERPADLA

3.001

Akumulační nádrž o objemu 1000l.
Hrdla DN100, PN6
Vypouštění DN25

6.001

Kalorimetrické měření zdroje chladu/tepla
DN65, PN25, Qp=25m3/h

o - voda,
24hod
2,0m
VNÍHO ČERPADLA

2.001

Oddělovací rozebíratelný deskový výměník pro min. chladící výkon 145kW a min. topný výkon 178kW. Primární okruh 5/11°C a 50/40°C, 45% směs nemrznoucí kapaliny a vody. Sekundární okruh 6/12°C a 48/38°C, voda.
Hrdla DN100, PN16

13.001

Mobilní zařízení pro přípravu glykolových směsí
Plastová nádrž cca 200l.
Zařízení budou celkem 2 a budou se přemisťovat do pavilonů dle potřeby.

ZAŘÍZENÍ JAKO TAKOVÉ JE S VLASTNÍM ŘÍZENÍM, MAR ZAJISTÍ NAPÁJENÍ - ZÁSUVKA (230V, 0,5kW)

5.001

Expanzní nádoba pro primární okruh
140l/10bar

LEGENDA POTRUBÍ:

TL. A TYP IZOLACE JE PRO DANÝ TYP A UMÍSTĚNÍ POTRUBÍ UVEDENA V TZ

— · — · —	POTRUBÍ 30% NEMRZ.SMĚS-PŘÍVOD 5°C, RESPEKTIVE 50°C
— · · — · · —	POTRUBÍ 30% NEMRZ.SMĚS-VRAT 11°C, RESPEKTIVE 42°C
——— · ———	POTRUBÍ CHLADNÉ VODY-PŘÍVOD 6°C
—— · · · ——	POTRUBÍ CHLADNÉ VODY-VRAT 12°C
————	POTRUBÍ TOPNÉ VODY-PŘÍVOD 48°C
————	POTRUBÍ TOPNÉ VODY-VRAT 38°C
—E—E—E—	EXPANZNÍ POTRUBÍ
— · — · —	DOPLŇOVÁNÍ UPRAVENÉ VODY

LEGENDA ARMATUR

	TLAKOMĚR 0-0,6 MPa
	TEPLOMĚR PŘÍMÝ (-30až+50°C),(0-120°C)
AOV	AUTOMATICKÝ ODVZDUŠŇOVACÍ VENTIL
ZK	ZPĚTNÁ KLAPKA S PRUŽINOU
KK	UZAVÍRACÍ KULOVÝ KOHOUT
MK	MEZIPŘÍRUBOVÁ KLAPKA
VK	VYPOUŠTĚCÍ KULOVÝ KOHOUT
F	FILTR

	ČERPADLO
VA	VYVAŽOVACÍ VENTIL
	DVOUCESTNÝ VENTIL/KLAPKA S POHONEM
	KAPILÁRA
	KALORIMETR
	POJISTNÝ VENTIL

POZNÁMKA

Potrubí chlazení bude izolováno parotěsnou izolací. Ve venkovním vedení oplechováno.
Potrubí chlazení bude uchyceno přes tepelnou izolaci nebo objímkami určenými pro potrubí chlazení.

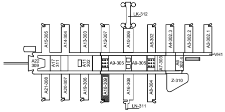
LK-312
A15-305
A14-304
A13-303
A12-307
A10-306
A5-302
A4-302.3
A3-302.2
A2-302.1
A22 309
A17 311
A11 302
A9-305
A9-305
A7-303
A6 302.4
VH1
A21-308
A20-307
A19-306
A18-309
A16-308
A8-304
Z-310
LN-311

6			
5			
4			
3			
2			
1			
Revize	Popis	Datum	Schválil

UKB - 1 - RD - D - 309 - 18 - 002 - 01

ENBRA, a.s.
Popůvky 404, 664 41 Troubsko; www.enbra.cz

ENBRA

VYPRACOVAL	ING.L.KLUS	HIP	ING.M.KLÁSEK	ČÍSLO PARÉ	
PROJEKTANT	ING.J.HÁJEK	ZHP	ING.J.HÁJEK		
OBJEDNATEL	Masarykova univerzita, Žerotínovo náměstí 617/9, 601 77 Brno				

AKCE:
UKB - VÝMĚNA ZDROJŮ
VYTÁPĚNÍ A CHLAZENÍ
OBJEKT: D. SO II - 309 PAVILON AVVA - A18
ČÁST: 18. TEPELNÉ ČERPADLO
OBSAH: FUNKČNÍ SCHÉMA ZDROJŮ A18 A A19

DATUM	07/2019
ČÍSLO ZAKÁZKY	107900003
STUPEŇ	RD
FORMÁT	18xA4
MĚŘÍTKO	-
ČÍSLO PŘÍLOHY	002
ČÍSLO REVIZE	01

Tato dokumentace včetně všech příloh (s výjimkou dat poskytnutých objednatelem) je duševním vlastnictvím akciové společnosti Enbra, a.s. Objednatel této dokumentace je oprávněn ji využít k účelům vyplývajícím z uzavřené smlouvy bez jakéhokoliv omezení. Jiné osoby (jak fyzické, tak právnické) nejsou bez předchozího výslovného souhlasu objednatele oprávněny tuto dokumentaci ani její části jakkoli využívat, kopírovat (ani jiným způsobem rozmnožovat) nebo zpřístupnit dalším osobám.